ＪＯＣジュニアオリンピックカップ
第１２回全日本中学生都道府県対抗１１人制ホッケー選手権大会

期日：　平成２３年１１月１２日（土）～１３日（日）　会場：　福井県立ホッケー場・越前町営朝日総合運動場

【　女子の部　組合せ　】

優勝：岩手県
（２年振り４回目）

２位：栃木県

３位：滋賀県

３位：福井県

最優秀選手賞（ＪＯＣ）
岩手県　中花　愛莉

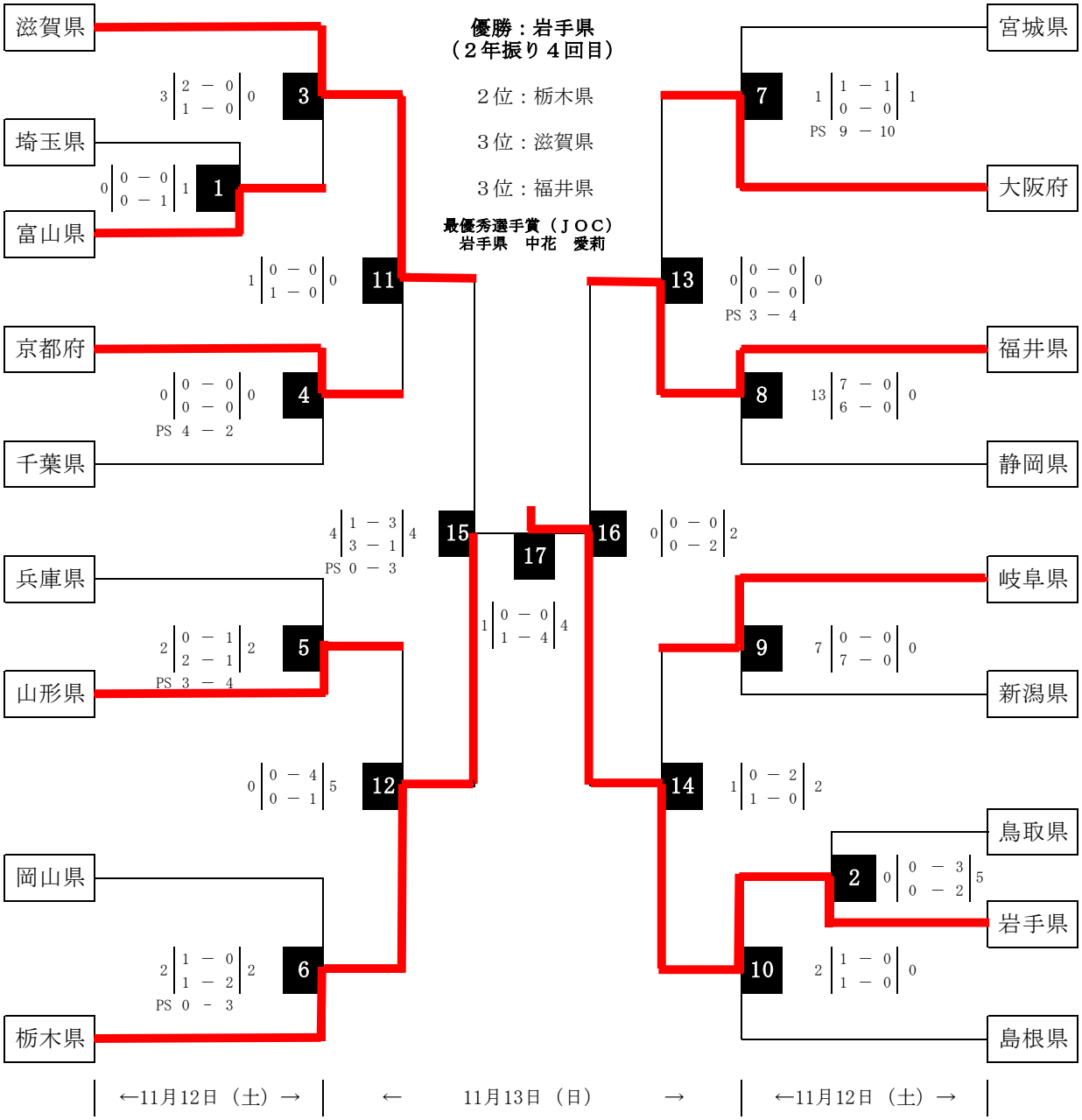

≪交流戦≫　11月13日（日）

18	１敗者	埼玉県	1	—	1	２敗者	鳥取県	19	４敗者	千葉県	0 — 0	５敗者	兵庫県
20	３敗者	富山県	0	—	1	６敗者	岡山県	21	８敗者	静岡県	0 — 2	９敗者	新潟県
22	７敗者	宮城県	0	—	2	１０敗者	島根県						