平成２４年度　第４４回　全国高等学校選抜ホッケー大会組合せ

（会場）日野市民陸上競技場（Aコート）
阿須運動公園ホッケー場（Bコート）
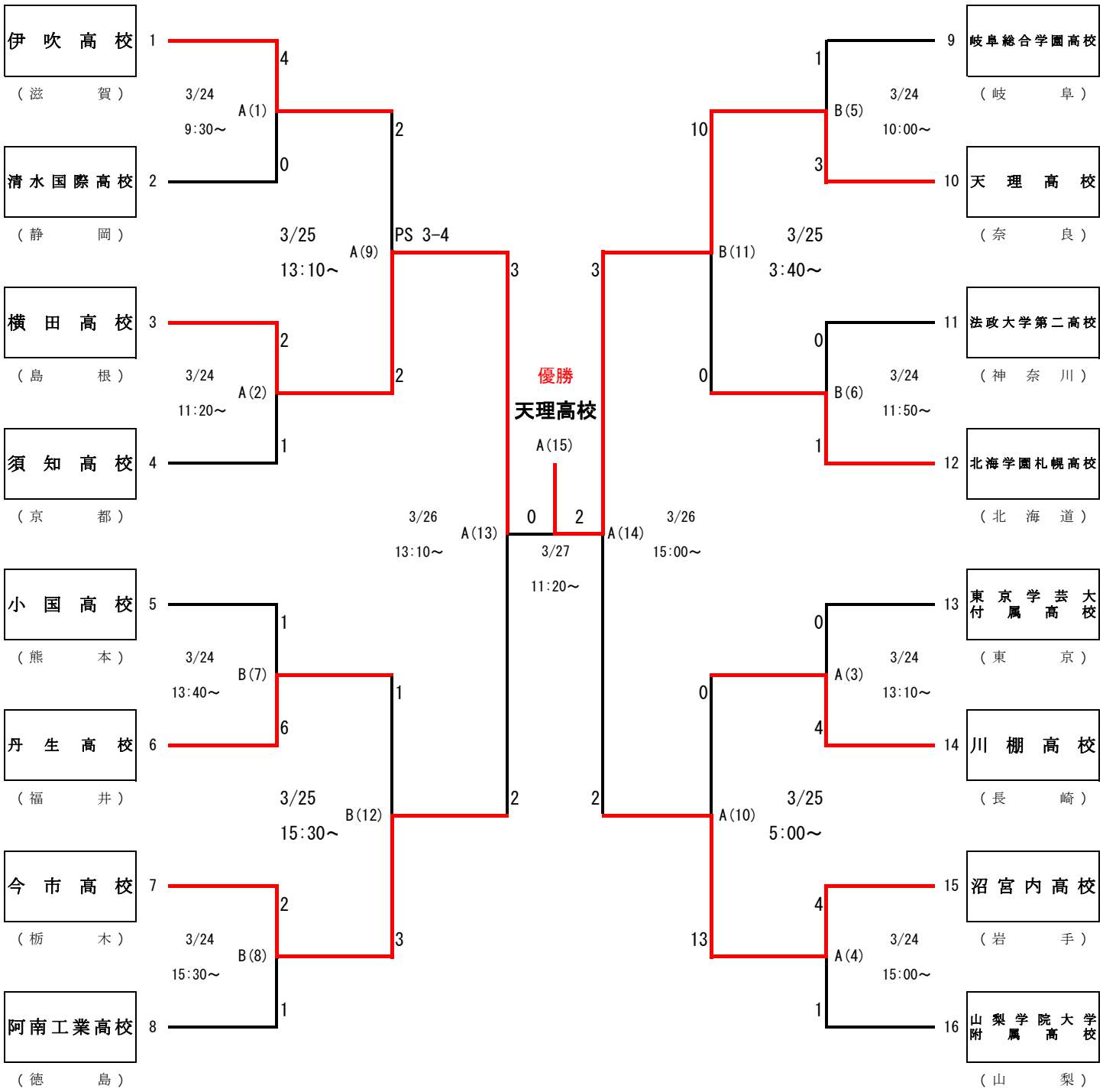
男子