第12回全日本マスターズホッケー大会
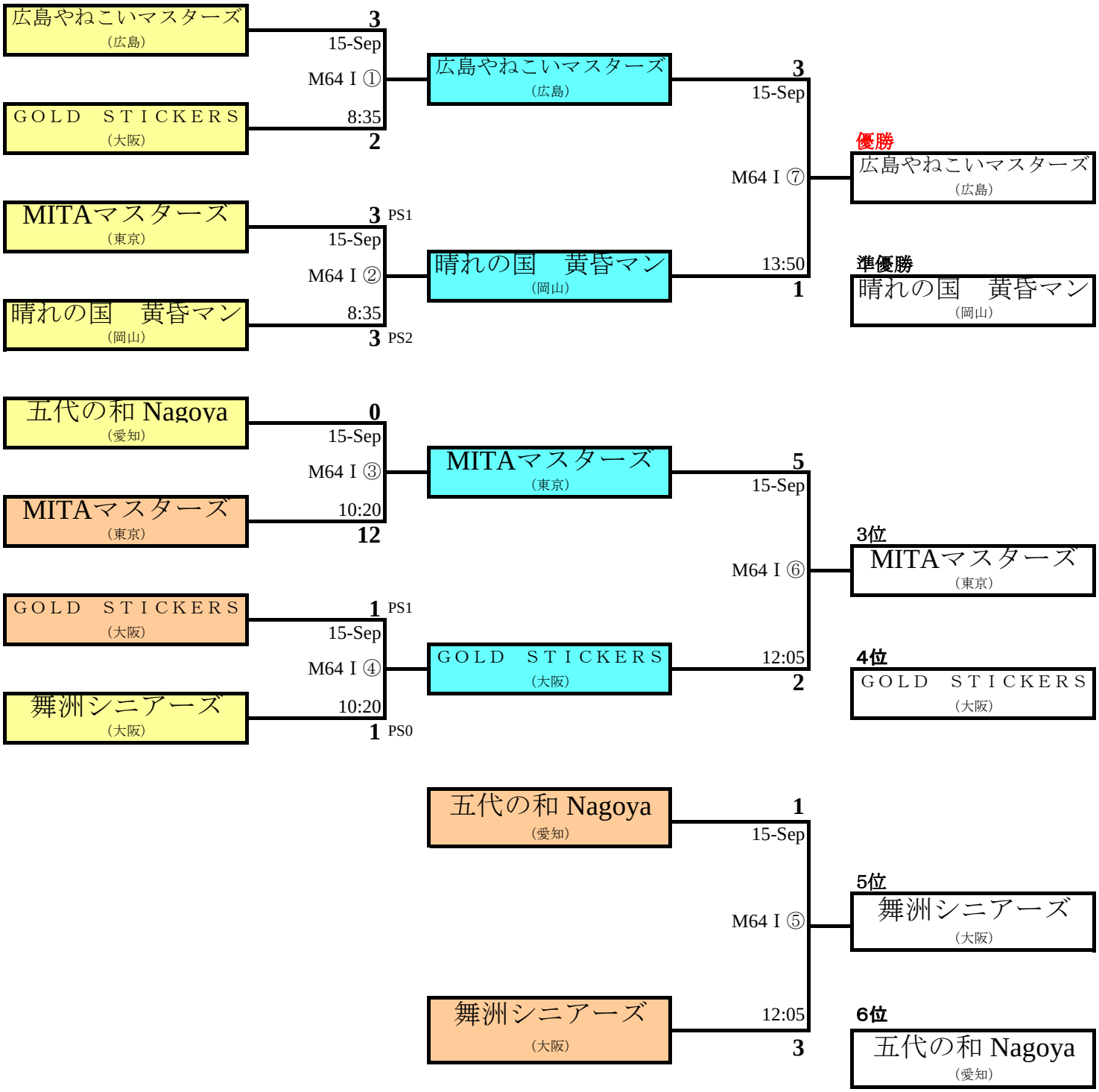
2014年9月13日～15日@岡山県瀬戸町江尻レストパーク
マスターズ男子64歳以上の部 決勝トーナメント