第33回全日本大学ホッケー王座決定戦

関西学生ホッケー連盟
2014年6月28日～7月1日

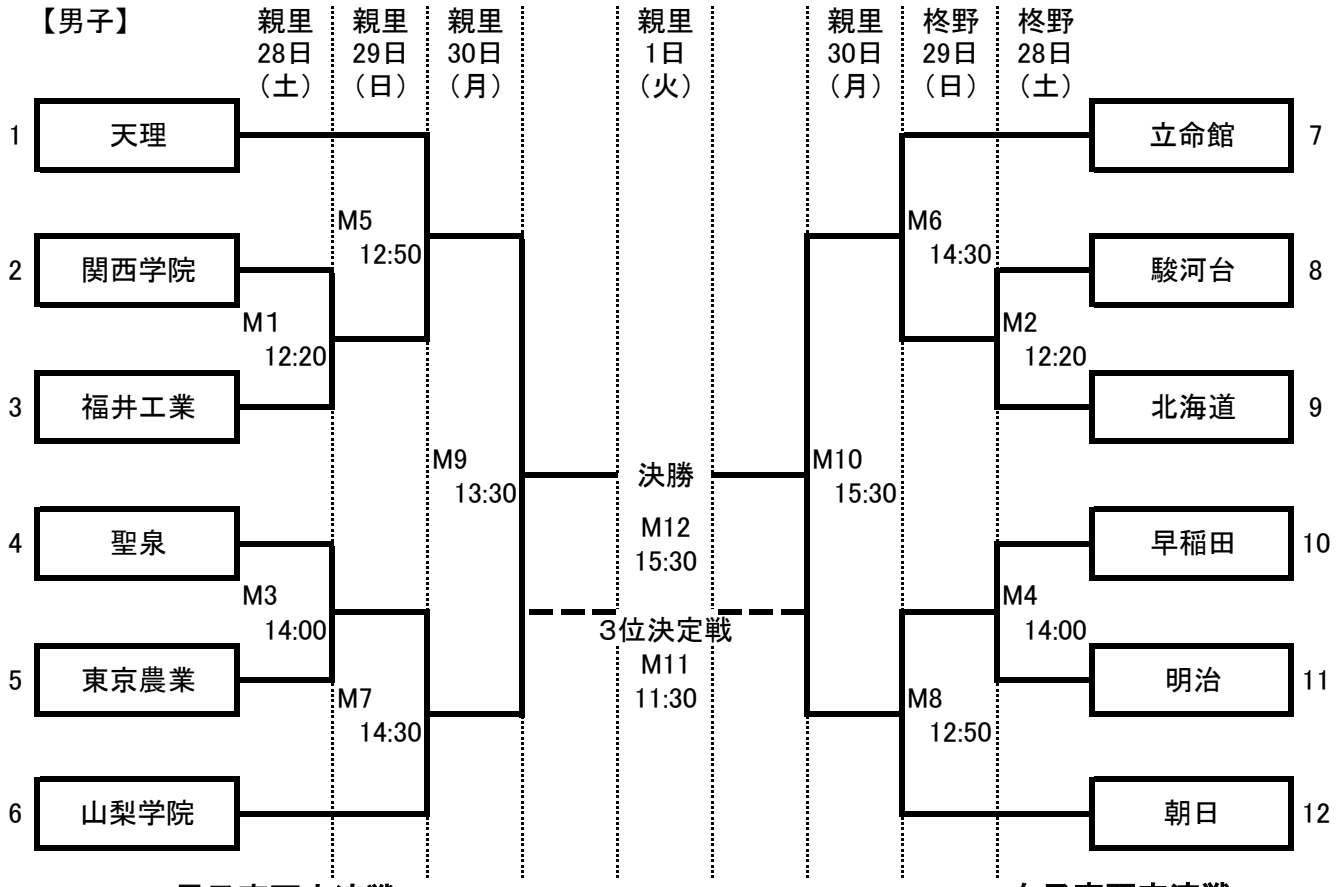

男子東西交流戦
親里　6月28日（土）15:40
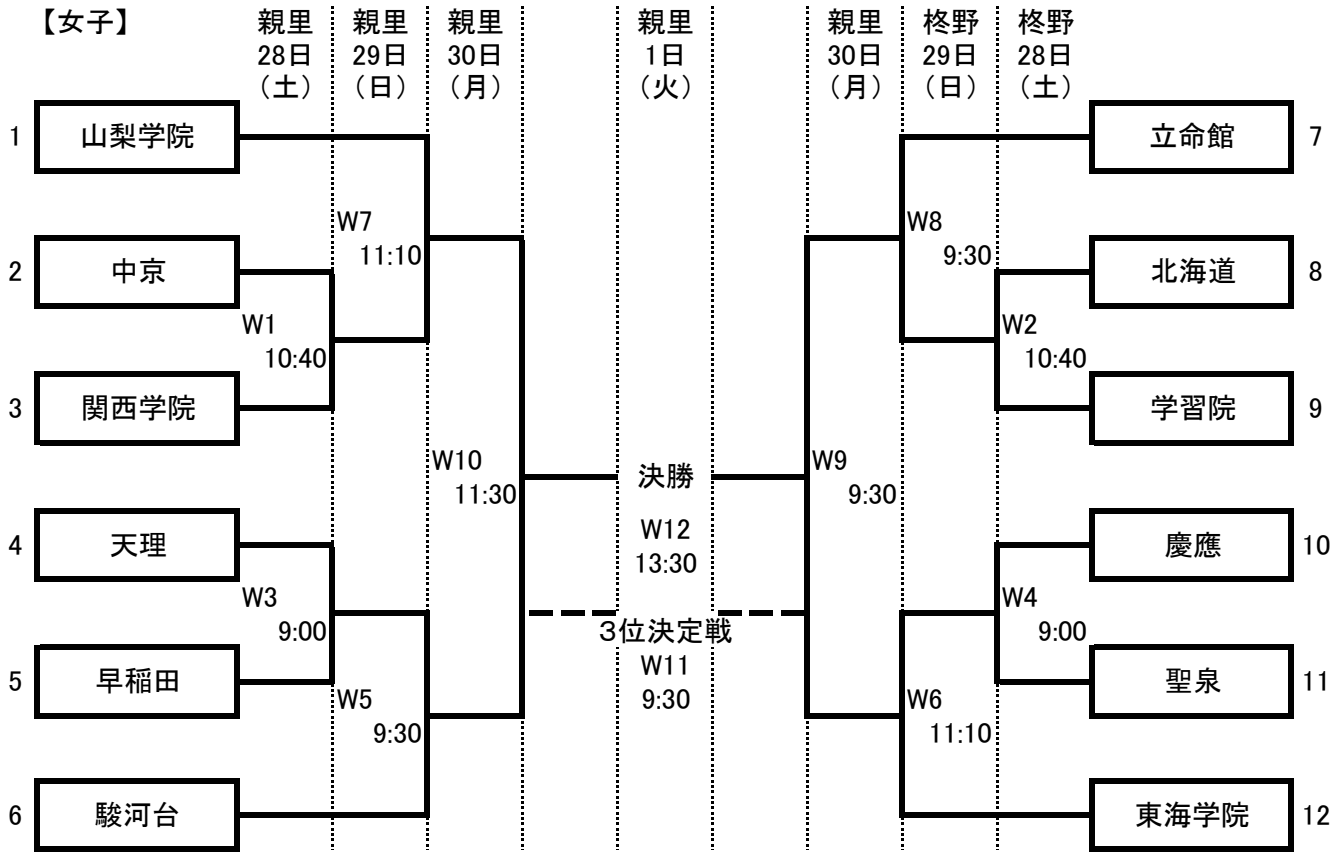
女子東西交流戦
柊野　6月28日（土）15:40