男子の部　決勝トーナメント
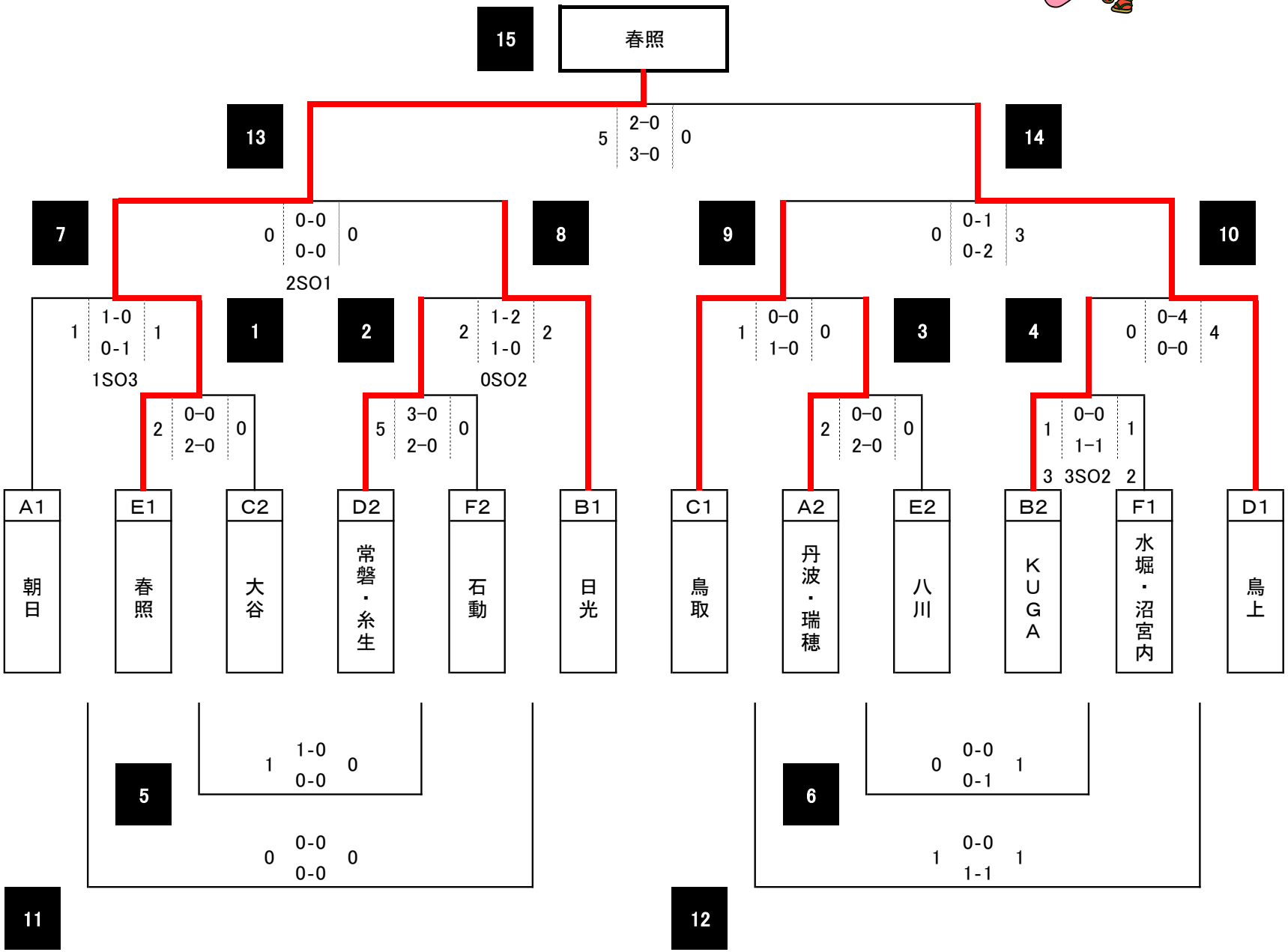
-
-