第17回全日本マスターズホッケー大会

2019年9月22日～23日@富山県小矢部ホッケー場
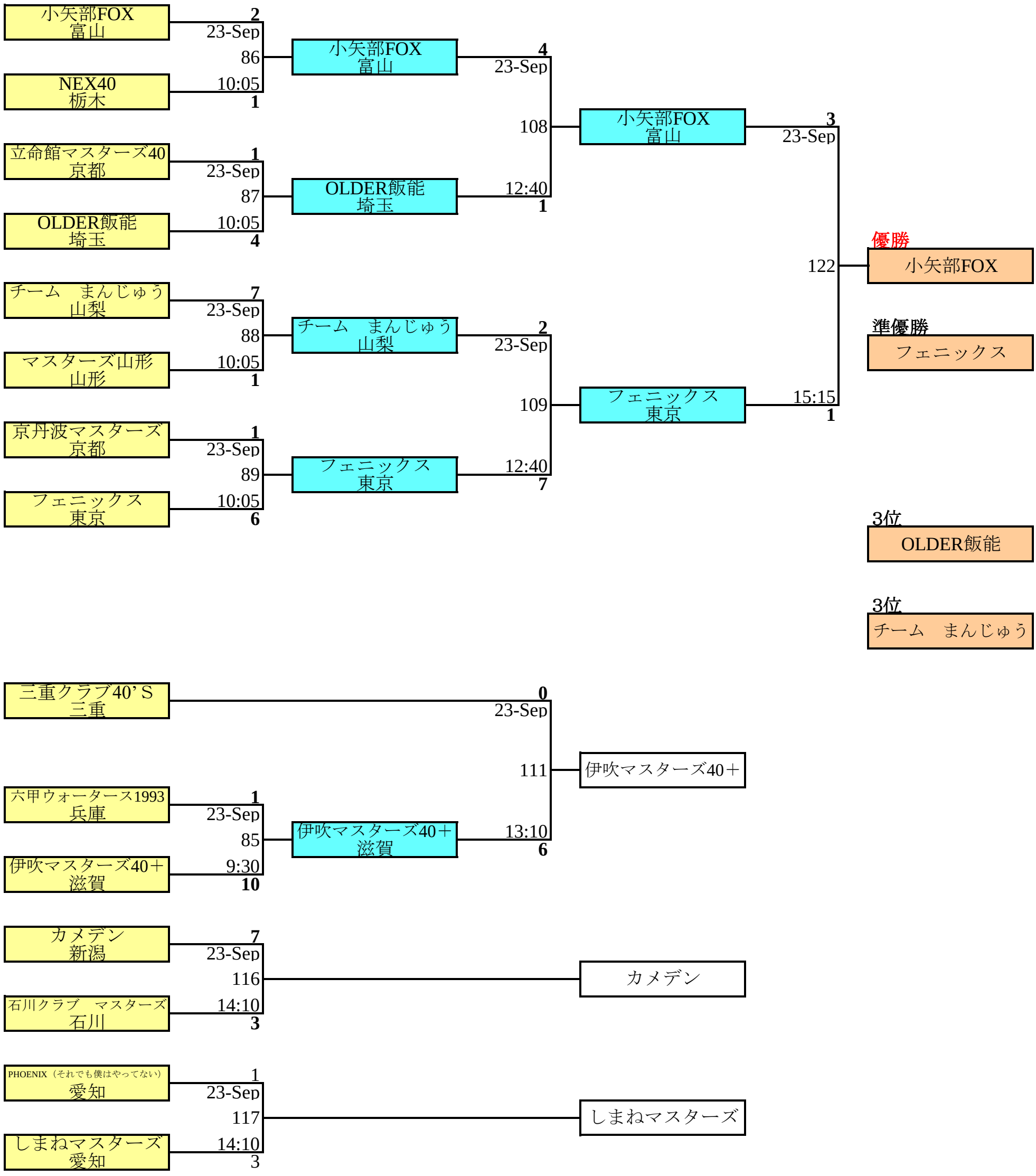
男子40歳以上の部　決勝トーナメント