第17回全日本マスターズホッケー大会

2019年9月22日～23日@富山県小矢部ホッケー場

男子72歳以上の部　決勝トーナメント

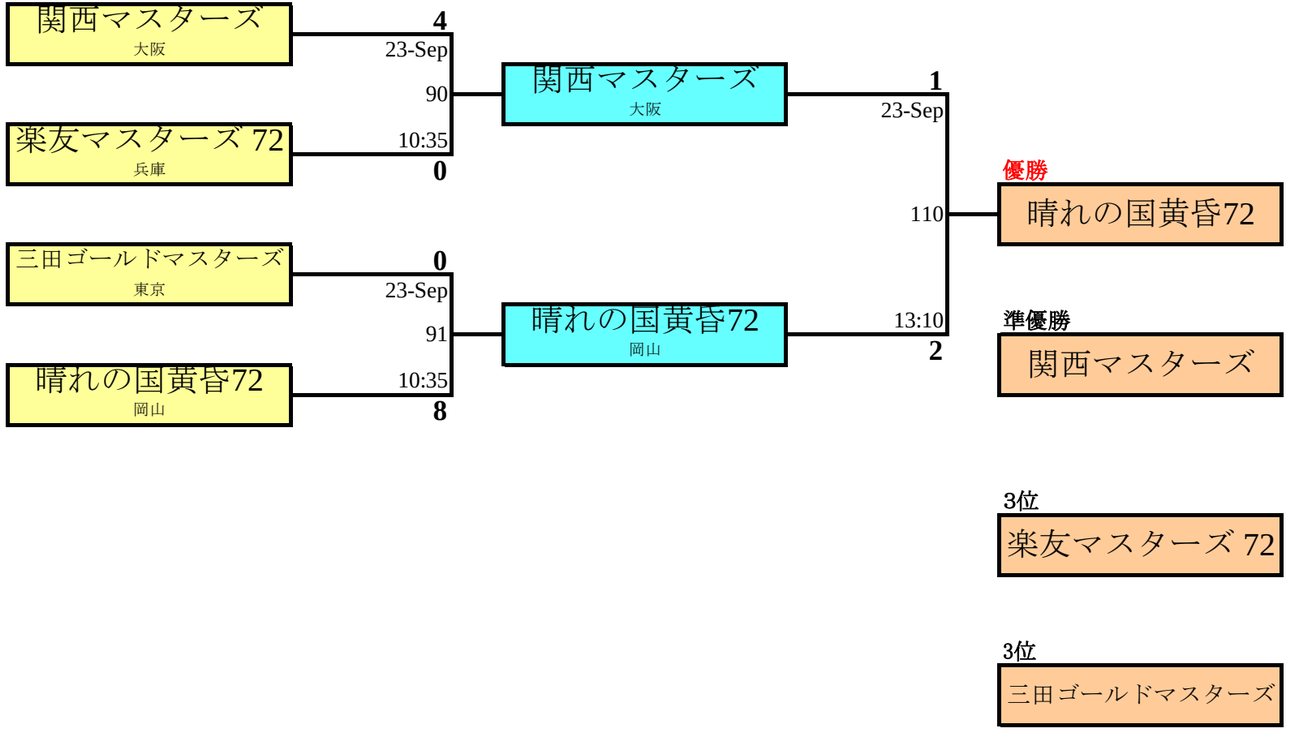

	夕陽丘倶楽部72＋	Gold Stickers 72	五代の和Nagoya	Gms	W	D	L	Pts	GF	GA	GD	
夕陽丘倶楽部72＋		9/23 ● 9:00 **1 - 6** 81	9/23 ● 11:05 **0 - 1** 97	2	0	0	2	0	1	7	-6	**3**
Gold Stickers 72	9/23 ◯ 9:00 **6 - 1** 81		9/23 ◯ 13:10 **5 - 0** 113	2	2	0	0	8	11	1	10	**1**
五代の和Nagoya	9/23 ◯ 11:05 **1 - 0** 97	9/23 ● 13:10 **0 - 5** 113		2	1	0	1	3	1	5	-4	**2**