ホッケー競技組合せ表

【 少 年 男 子 】

会場：松前町ホッケー公園ホッケー場

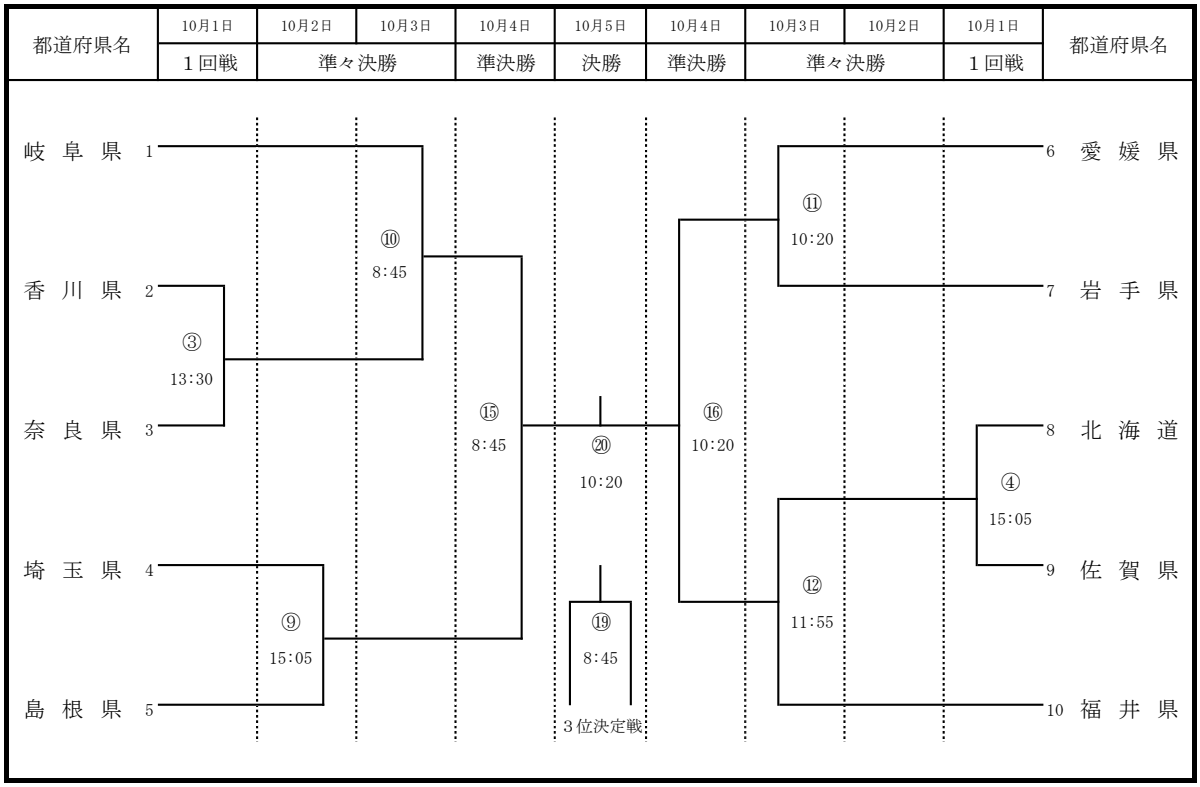

【 少 年 女 子 】
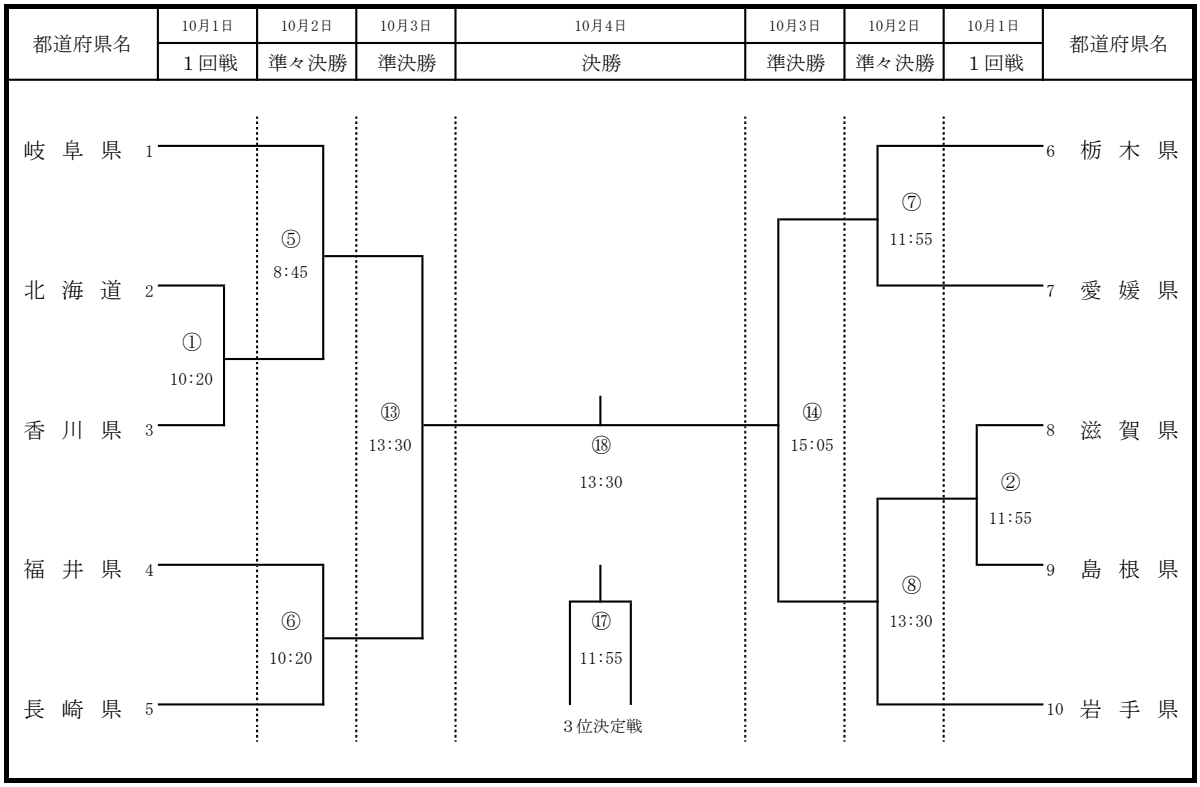
会場：松前町ホッケー公園ホッケー場